74FCT162511NCTPA

□□□□ □□□	74FCT162511NCTPA	□ RoHs □□□	
□□□□ / □□□	IDT (Renesas Electronics Corporation)	□□□□□□ □□□	5824 pcs stock
□□□□ □□□□□	74FCT162511 - FAST CMOS 16-BIT R	□	Hong Kong
□□□□ □□□		□□□□□ □□□□	DHL/Fedex/TNT/UPS/EMS

IDT A Renesas Company

□□□ □□□□ □□□□ □□□□. □□□□ □□□□□ □□□□□ □□□□□.

□□□ □□□ □□□

□□□□ "□□□ □□□" □□ □□□□ □□□□□ □□□□□ □□□.□□□□□□ □□□ □□□□□ □□□ □ 24 □□□□ □□□ □□□□□□□□.
□□□□□□ □□□□ □□□□□□ □□□□□ □□□□□ □□□ □□□ □□□□□ □□□ info@global-ic.hk□□□ □□□□ □□□□ □□ □□□□ □□□□□□□□.

□□□ □□□ □□□

□□□□□□ □ 74FCT162511NCTPA

□□□□□	*	□□□	Bulk

□□□□ □□□□

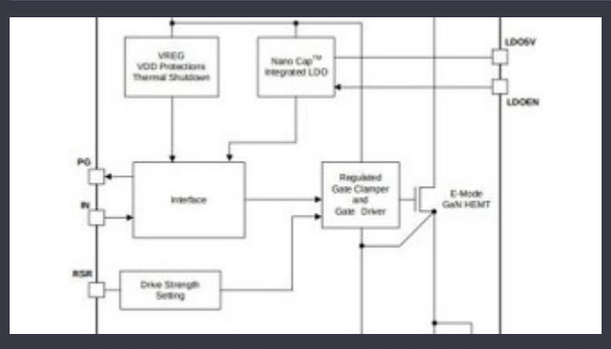

Rohm □□□□□□ □ voltage □□□ □□□□□ □□□□□□ □□□ □□□ □□ □□□ □□□□□

2023/08/31

□□□□□ □□□□□□ □□□□□ □□□-□□ □□□□ □□□□

2023/08/31

□□□□ □□□□□ □□□ □□□ □□□□ □□□ □□ □□□

2023/07/19

□□□□□ □□□□□ □□□-□□□□□-□□□ □□□□□□□□□

2023/09/15

□□□□□ □□□ □□□□ □□□□□, □□□□□□□□□ □□ PV □□□□□ □□□□ □□□□□□ □□□□□

2023/09/7

□□□□□ □□□□ □□□ □□ □□□ □□ □□□□□ □□□□□ □□□□

2023/08/22

□□□□□ □□□□□ □□□ - □□□□□□ □□□□□ □□□□□ □□□□ □□□□□

2023/04/19

□□□□□ □□□□□ □□□ Calteha, □□ □□□□□ MMWAVE I □□□□ □□ □□□□ □□□□□ □□□□

2023/09/11

□□□□□ □□□□□□ □□□□□ □□□-□□ □□□□ □□□□

2023/04/5

□□□ □□□□□□-□□-□□□ 1GHz □□□ □□□□□□ □□□

2023/09/15

□□□□□□ □□□ □□ □ □□□ □ SIC □□□□ □□□□

2023/08/31

Global-ic

□□□ □□□ © 2023 □□□□□□□□□ □□□□ □□□□□□□□ - Global-IC

□-□□: info@global-ic.hk

□□□□: 19f Lockhart □□□□, □□□□□ □□□□, WAN CHAI, □□□ □□□