XC6701AE22PR-G

□□□□ □□□	XC6701AE22PR-G	□ RoHs □□□	
□□□□ / □□□	Torex Semiconductor Ltd.	□□□□□□ □□□	127214 pcs stock
□□□□ □□□□□	IC REG LIN 14.2V 150MA SOT89-5	□	Hong Kong
□□□□ □□□	XC6701 Series.pdf XC6701 Series.pdf	□□□□□ □□□□	DHL/Fedex/TNT/UPS/EMS

□□□ □□□□ □□□□ □□□□. □□□□ □□□□□ □□□□□ □□□□□.

127214 pcs stock
□□□□ □□ (□□□□□ □□□)

1000 pcs
$0.279

□□□ □□□ □□□

□□□□ "□□□ □□□" □□ □□□□ □□□□□ □□□□□ □□□.□□□□□□ □□□ □□□□□ □□□ □ 24 □□□□ □□□ □□□□□□□.
□□□□□□ □□□□ □□□□□□ □□□□□ □□□□□ □□□ □□□ □□□□□ □□□ info@global-ic.hk□□□ □□□□ □□□□ □□ □□□□ □□□□□□□.

□□□ □□□ □□□

□□□□□□ □ XC6701AE22PR-G

□□□□□□ □□□□ (□□□□)	0.85V @ 100mA	□□□□-□□□ (□□□□ / □□□)	14.2V
□□□□-□□□ (□□□□)	-	□□□□ - □□□□ (□□□□)	28V
□□□□□ □□□□□ □□□	SOT-89-5	□□□□□	-
□□□□ □□□□□	Over Current, Over Temperature	□□□ / □□□	SOT-89-5/6
□□□	Tape & Reel (TR)	PSRR	50dB (1kHz)
□□□□ □□□□	Fixed	□□□□□ □□□	Positive
□□□□ □□□ □□□	-40°C ~ 105°C (TA)	□□□ □□□□□□□ □□□	1
□□□□□ □□□□	Surface Mount	□□□□ - Quiescent (□□.□)	125 µA
□□□□ - □□□	150mA	□□□□□□□ □□□□□	Enable
□□□□□ □□□ □□□	XC6701		

□□□□ □□□□

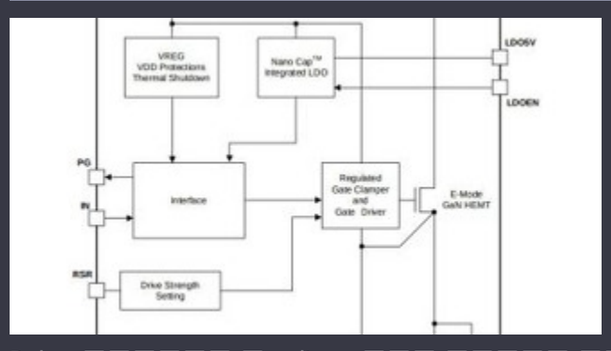

Rohm □□□□□□ □ voltage □□□ □□□□□ □□□□□□ □□□ □□□ □□ □□□ □□□□□

2023/08/31

□□□□□ □□□□□ □□□ Calteha, □□ □□□□□ MMWAVE I □□□□ □□ □□□□ □□□□□ □□□□

2023/09/11

□□□□□ □□□ 2023: □□ □□□□□□□□□ □□□□□□□ □□□

2023/03/17

□□□ □□□□□ □□ □□□□ □□ □□□ 3.13 □□□□□□□

2023/08/30

□□□□□ □□□□□ □□□: □□ □□□ □□□: - □.□.□.□